Modelos

Cor	Ref:
Cinza Esverdeado	74830-151889
Amarelo Areia	74830-151887

Detalhes técnicos

Potência:	3 W
Cor da luz:	Branco Quente
Temperatura da Cor:	2800K - 3200K
Uso:	Exterior
Proteção IP:	IP44
Especial:	Solar
Flicker Free:	SIM
Material:	Metal
Dimensões:	300xØ140 mm
Altura:	300 mm
Diámetro:	Ø140 mm

Tª Ambiente Trabalho:	-20°C ~ +40°C
Funciona com Bateria:	Sim
Capacidade da Bateria:	2200 mAh
Tipo de Carga	Solar
Autonomía:	4~16 Horas
Tiempo de Carga:	3 Horas
Incluido:	Cabo USB
Vida Útil:	40.000 Horas
Garantia:	3 Anos
Certificados:	CE & RoHS, UKCA

Ambiente

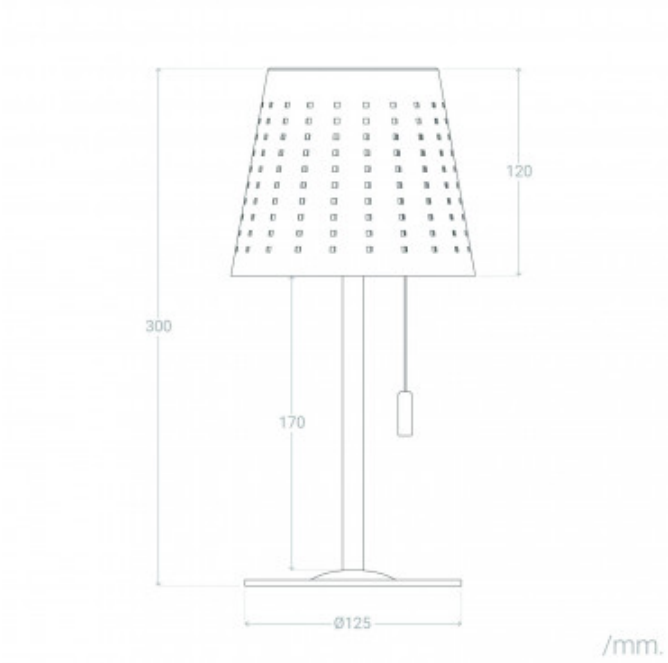

Medidas

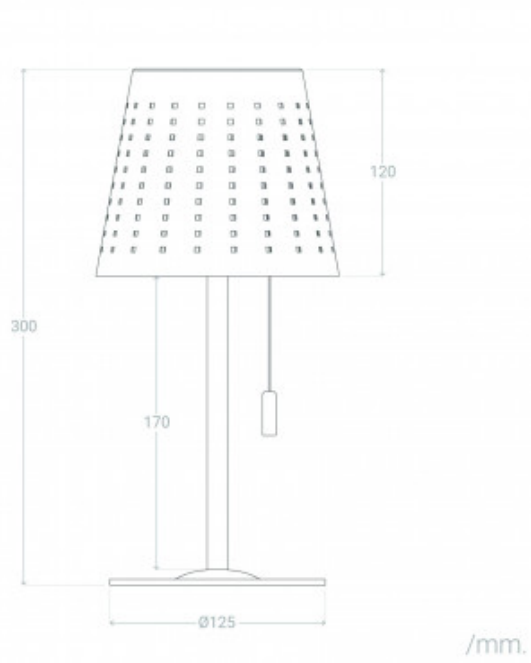

Descrição

O **Candeeiro de Mesa Solar Exterior LED 3W Portatil com Bateria USB Recarregável Banate** é, sem dúvida, um elemento altamente decorativo e versátil que podemos instalar em muitos espaços como varandas, balcões ou áreas exteriores. Incorpora um painel solar monocristalino na sua parte superior que permite a recarga da bateria da lâmpada de parede.

Características do Candeeiro de Mesa Solar Exterior LED 3W Portatil com Bateria USB Recarregável Banate

O **Candeeiro tem um design simples que dá um toque moderno ao local**. Graças ao difusor incorporado, emitirá uma luz uniforme de 3000K. Incorpora uma bateria de Li-on que é carregada por um painel solar instalado em sua parte superior.

Fotos adicionais